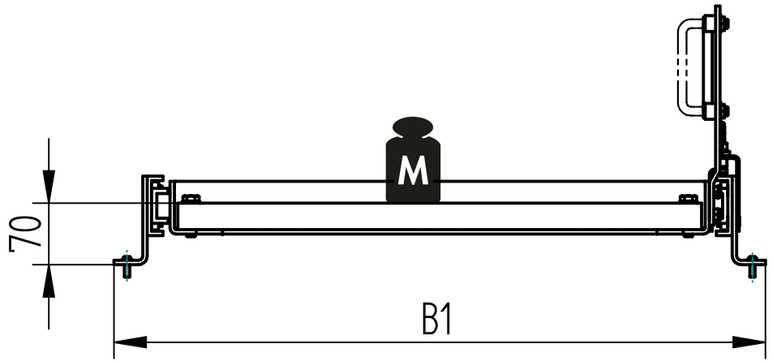

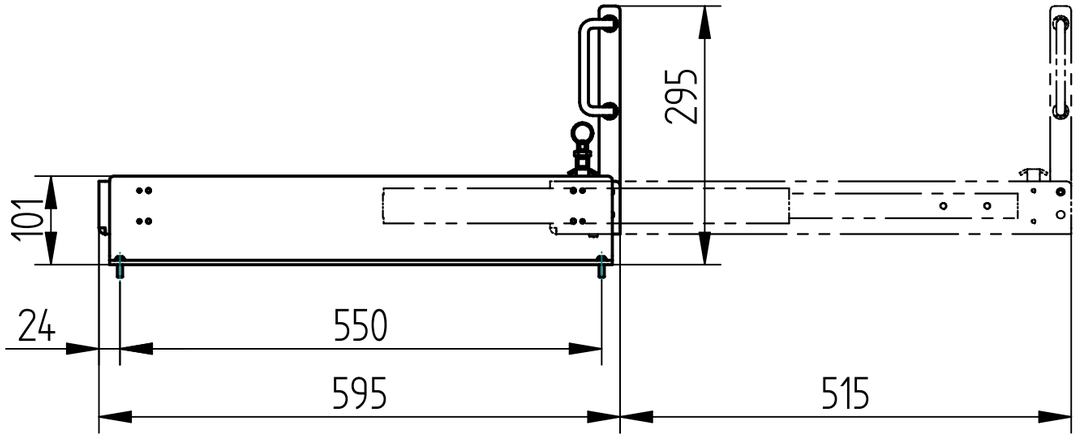

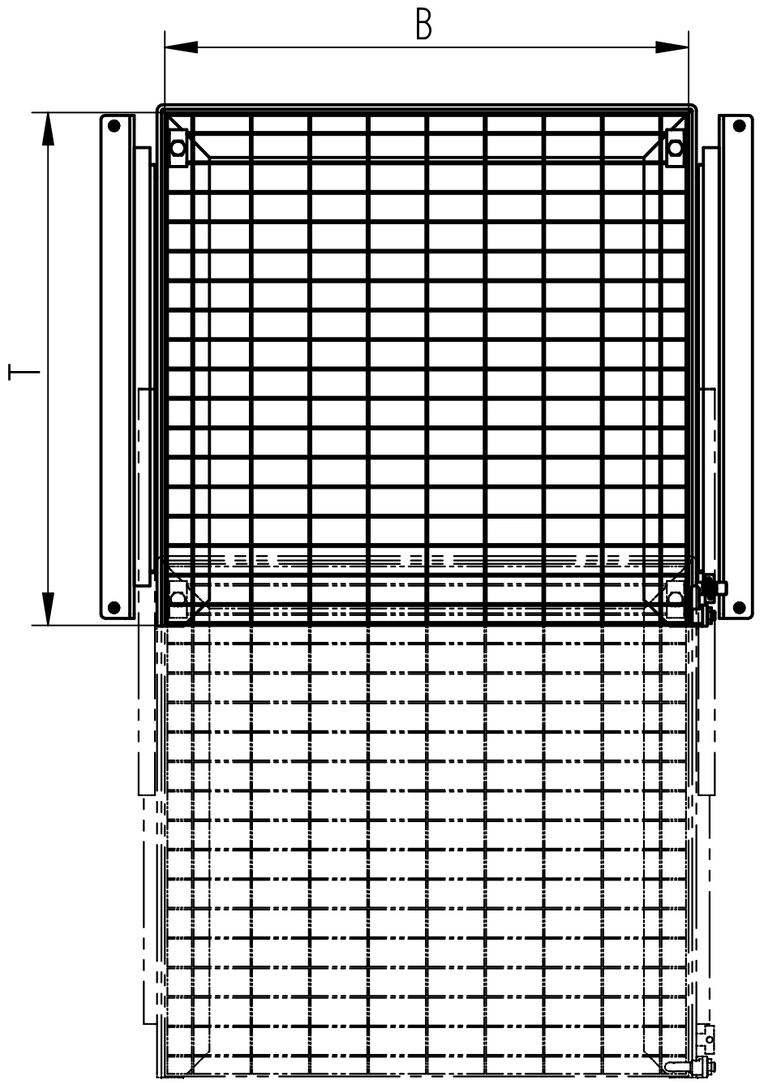

	Schwerlastauszug für Modelltyp					
	COMPACT			SUPPLY / COMPLEX		
	LL	XXL		LL	XXL	
	29-50977-069	29-51777-069	29-51777-069L	49-50977-069	49-51777-069	49-51777-069L
BxT (mm)	598x585	598x585	598x585	598x585	598x585	598x585
B1 (mm)	744	711	711	744	711	711
M (kg)	250	250	250	250	250	250
Gewicht (kg)	30	30	30	30	30	30

B: Breite Stellfläche
T: Tiefe Stellfläche
M:Tragfähigkeit pro Gitterrost

Diese Zeichnung ist unser Eigentum und darf ohne unsere Genehmigung weder kopiert noch dritten Personen zugänglich gemacht werden.

Benennung: Schwerlastauszug

Zeichnungsnummer: D00095503 | Blatt: 1 von 2

Revision: 02 | Datum: 2018-09-26

Düperthal Sicherheitstechnik
Frankenstrasse 3
D-63791 Karlstein

DÜPERTHAL

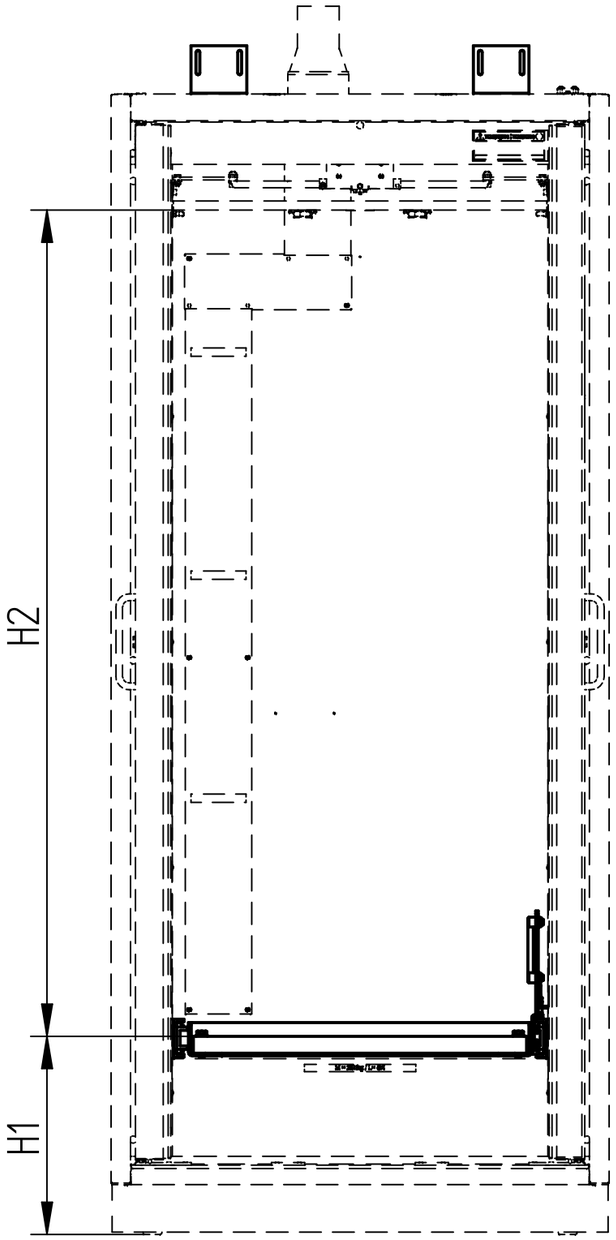

Draufsicht

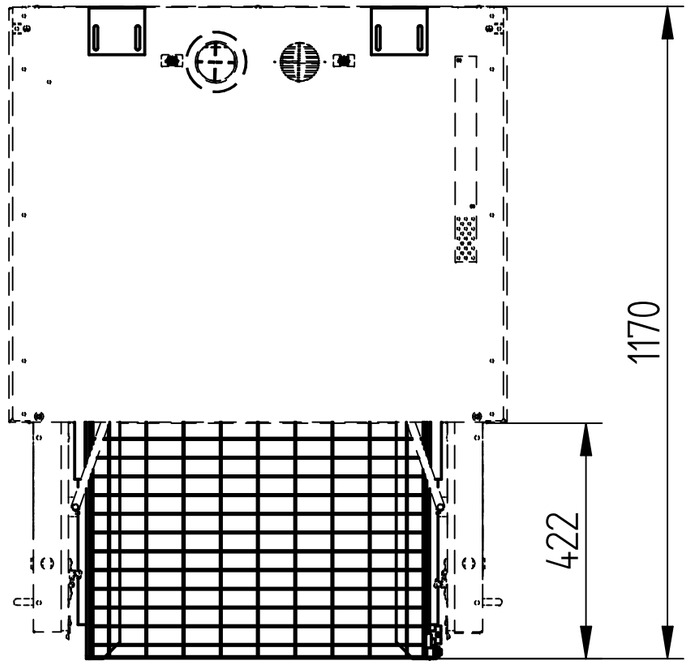

	Schwerlastauszug für Modelltyp	
	COMPACT / SUPPLY / COMPLEX	
	LL / XXL	
	60L	200L
H1 (mm)	355	700
H2 (mm)	1482	1137

Diese Zeichnung ist unser Eigentum und darf ohne unsere Genehmigung weder kopiert noch dritten Personen zugänglich gemacht werden.

Benennung: Schwerlastauszug

Zeichnungsnummer: D00095503 | Blatt: 2 von 2

Revision: 02 | Datum: 2018-09-26

Düperthal Sicherheitstechnik
Frankenstrasse 3
D-63791 Karlstein

DÜPERTHAL